VitrA

Sento Round Colonne haute, 2 portes 40 cm

Code produit: 70073



Caractéristiques techniques

Certificats	FSC
Couleur	Vert Mat
Couleur charnière	Nickel
Designer	Noa
Dimensions marketing	40
Direction charnière	Gauche
Fermeture douce	Oui
Marque	VitrA
Matériau	PVC
Matériau charnière	Acier
Matériau du corps	MDF
Matériau façade	MDF

VitrA France S.A.S - Z.I. Le Poirier - 28210 Nogent Le Roi
Tél: +33 2 37 38 69 90 - Fax: 02 37 51 43 9
info-france@vitrabathrooms.com - www.france.vitrabathrooms.com

VitrA

Sento Round Colonne haute, 2 portes 40 cm

Code produit: 70073

Nombre de portes	2
Option pieds	Non
Poignée	Sans poignée
Revêtement du corps	PVC
Revêtement façade	Thermoformé
Série	New Integra Round
Série locale	Sento Round
Tiroir/porte	Deux portes
Type charnière	Plat
Type colonne	Siège simple
Type de connexion	Suspendu
Éclairage LED	Non
Étagère verre	Étagère en verre fumé

VitrA France S.A.S - Z.I. Le Poirier - 28210 Nogent Le Roi
Tél: +33 2 37 38 69 90 - Fax: 02 37 51 43 9
info-france@vitrabathrooms.com - www.france.vitrabathrooms.com

Sento Round Colonne haute, 2 portes 40 cm

Code produit: 70073

Dessin technique 2A

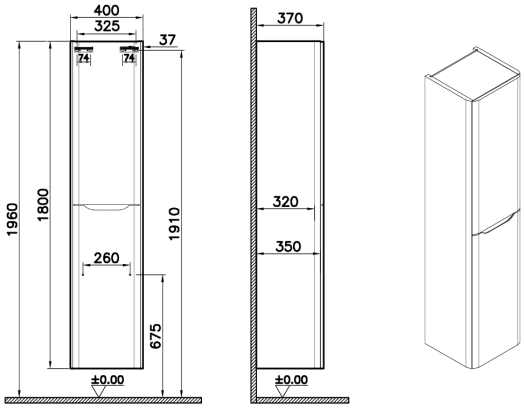

VitrA France S.A.S - Z.I. Le Poirier - 28210 Nogent Le Roi
Tél: +33 2 37 38 69 90 - Fax: 02 37 51 43 9
info-france@vitrabathrooms.com - www.france.vitrabathrooms.com