VitrA

# Mia Plus Square Colonne haute, 1 porte 35 cm

Code produit: 69781



## Caractéristiques techniques

| | |
|---|---|
| Certificats | FSC |
| Couleur | Blanc brillant |
| Couleur charnière | Nickel |
| Designer | Noa |
| Dimensions marketing | 35 |
| Direction charnière | Gauche-Droite |
| Fermeture douce | Oui |
| Marque | VitrA |
| Matériau | Mélamine |
| Matériau charnière | Acier |
| Matériau du corps | Aggloméré |
| Matériau façade | Aggloméré |

VitrA France S.A.S - Z.I. Le Poirier - 28210 Nogent Le Roi
Tél: +33 2 37 38 69 90 - Fax: 02 37 51 43 9
info-france@vitrabathrooms.com - www.france.vitrabathrooms.com

VitrA

# Mia Plus Square Colonne haute, 1 porte 35 cm

Code produit: 69781

| | |
|---|---|
| Matériau poignée | Aluminium |
| Nombre de portes | 1 |
| Option pieds | Non |
| Poignée | Poignée courte intégrée |
| Revêtement du corps | Mélaminé |
| Revêtement façade | Mélaminé |
| Série | Mia Plus Square |
| Série locale | Mia Plus Square |
| Tiroir/porte | One Door |
| Type charnière | Cruciforme |
| Type colonne | Siège simple |
| Type de connexion | Suspendu |
| Étagère verre | Étagère en Panneau de Particules |

VitrA France S.A.S - Z.I. Le Poirier - 28210 Nogent Le Roi
Tél: +33 2 37 38 69 90 - Fax: 02 37 51 43 9
info-france@vitrabathrooms.com - www.france.vitrabathrooms.com

## Mia Plus Square Colonne haute, 1 porte 35 cm

Code produit: 69781

### Dessin technique 2A

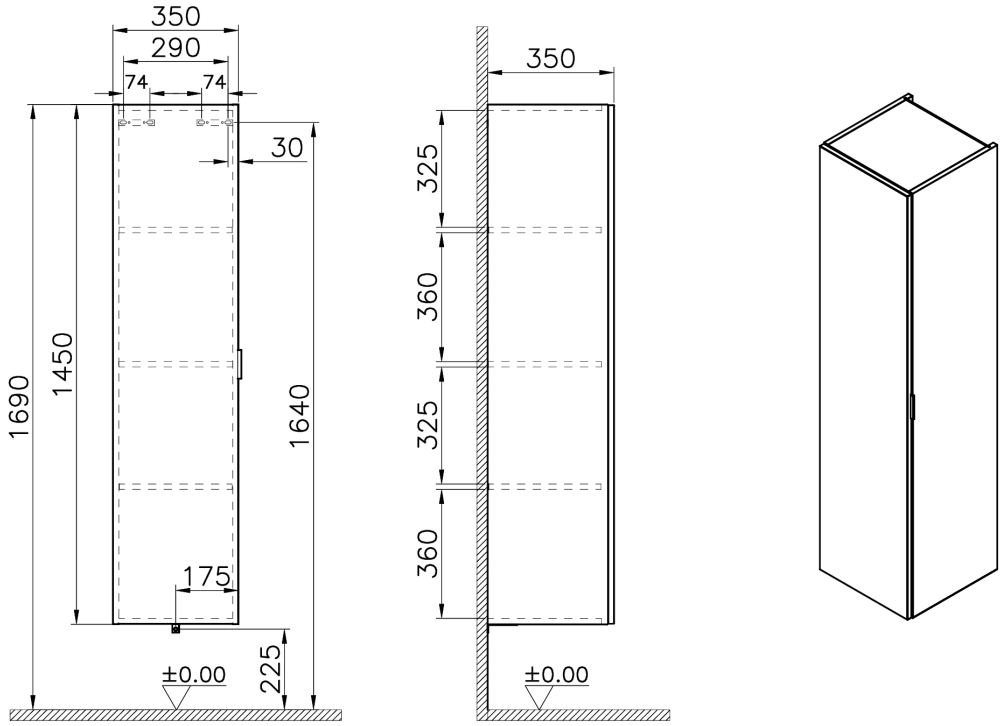


VitrA France S.A.S - Z.I. Le Poirier - 28210 Nogent Le Roi
Tél: +33 2 37 38 69 90 - Fax: 02 37 51 43 9
info-france@vitrabathrooms.com - www.france.vitrabathrooms.com