VitrA

Mia Plus Round Colonne haute, 1 porte 35 cm

Code produit: 69811



Caractéristiques techniques

Certificats	FSC
Couleur	Chêne doré
Couleur charnière	Nickel
Designer	Noa
Dimensions marketing	35
Direction charnière	Gauche-Droite
Fermeture douce	Oui
Marque	VitrA
Matériau	PVC
Matériau charnière	Acier
Matériau du corps	Aggloméré
Matériau façade	Aggloméré

VitrA France S.A.S - Z.I. Le Poirier - 28210 Nogent Le Roi
Tél: +33 2 37 38 69 90 - Fax: 02 37 51 43 9
info-france@vitrabathrooms.com - www.france.vitrabathrooms.com

VitrA

Mia Plus Round Colonne haute, 1 porte 35 cm

Code produit: 69811

Matériau poignée	Aluminium
Nombre de portes	1
Option pieds	Non
Poignée	Poignée courte intégrée
Revêtement du corps	Mélaminé
Revêtement façade	Thermoformé
Série	Mia Plus Round
Série locale	Mia Plus Round
Tiroir/porte	One Door
Type charnière	Cruciforme
Type colonne	Siège simple
Type de connexion	Suspendu
Étagère verre	Étagère en Panneau de Particules

VitrA France S.A.S - Z.I. Le Poirier - 28210 Nogent Le Roi
Tél: +33 2 37 38 69 90 - Fax: 02 37 51 43 9
info-france@vitrabathrooms.com - www.france.vitrabathrooms.com

Mia Plus Round Colonne haute, 1 porte 35 cm

Code produit: 69811

Dessin technique 2A

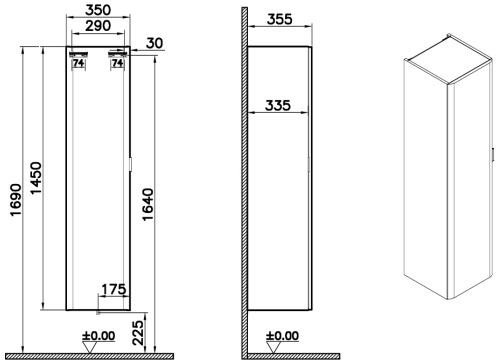

VitrA France S.A.S - Z.I. Le Poirier - 28210 Nogent Le Roi
Tél: +33 2 37 38 69 90 - Fax: 02 37 51 43 9
info-france@vitrabathrooms.com - www.france.vitrabathrooms.com