VitrA

Mia Colonne haute réversible (ouverture droite ou gauche) 35 cm

Code produit: 66166

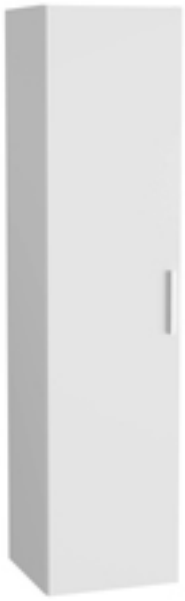

Caractéristiques techniques

Certificats	- CE FSC
Couleur	Blanc brillant
Couleur charnière	Nickel
Designer	Équipe design de VitrA
Dimensions emballage	400 x 450 x 1500
Dimensions marketing	35
Direction charnière	Gauche-Droite
Fermeture douce	Oui
Marque	VitrA
Matériau	Mélamine
Matériau charnière	Acier
Matériau du corps	Aggloméré

VitrA France S.A.S - Z.I. Le Poirier - 28210 Nogent Le Roi
Tél: +33 2 37 38 69 90 - Fax: 02 37 51 43 9
info-france@vitrabathrooms.com - www.france.vitrabathrooms.com

VitrA

Mia Colonne haute réversible (ouverture droite ou gauche) 35 cm

Code produit: 66166

Matériau façade	Aggloméré
Matériau poignée	Plastique
Nombre de portes	1
Option pieds	Non
Poignée	Poignée barre courte
Revêtement du corps	Mélaminé
Revêtement façade	Mélaminé
Série	Ardea
Série locale	Mia
Tiroir/porte	One Door
Type charnière	Cruciforme
Type colonne	1 porte
Type de connexion	Suspendu
Éclairage LED	Non
Étagère verre	Étagère en Panneau de Particules

VitrA France S.A.S - Z.I. Le Poirier - 28210 Nogent Le Roi
Tél: +33 2 37 38 69 90 - Fax: 02 37 51 43 9
info-france@vitrabathrooms.com - www.france.vitrabathrooms.com

VitrA

Mia Colonne haute réversible (ouverture droite ou gauche) 35 cm

Code produit: 66166

Dessin technique 2A

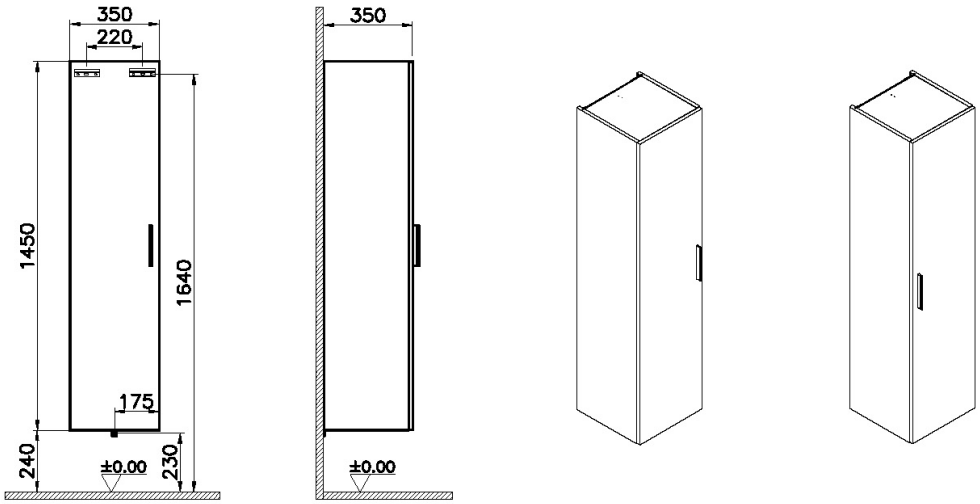

VitrA France S.A.S - Z.I. Le Poirier - 28210 Nogent Le Roi
Tél: +33 2 37 38 69 90 - Fax: 02 37 51 43 9
info-france@vitrabathrooms.com - www.france.vitrabathrooms.com